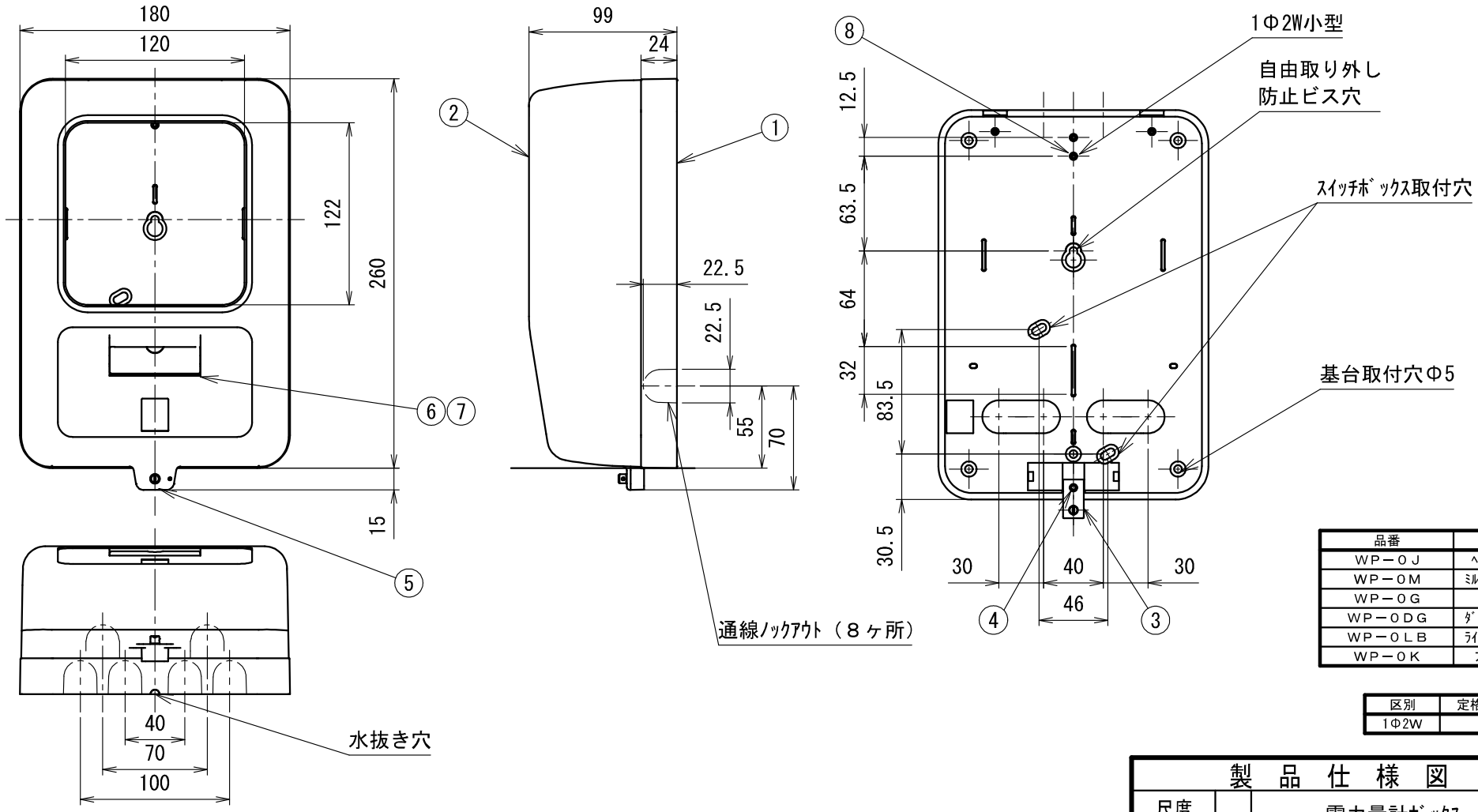

品番	色
ＷＰ－０Ｊ	ﾍﾞｰｼﾞｭ
ＷＰ－０Ｍ	ﾐﾙｷｰﾎﾜｲﾄ
ＷＰ－０Ｇ	ｸﾞﾚｰ
ＷＰ－０ＤＧ	ﾀﾞｰｸｸﾞﾚｰ
ＷＰ－０ＬＢ	ﾗｲﾄﾌﾞﾗｳﾝ
ＷＰ－０Ｋ	ﾌﾞﾗｯｸ

区別	定格電流(A)
1Φ2W	３０

注）品番末尾に〈－Ｚ〉を表記の場合、全関東電気工事協会仕様。

符号	名　　称	材　質	個数	備　　考	符号	名　　称	材　質	個数	備　　考
5	封印ビス	C3604	1	M4×12 ニッケルめっき	(10)	十字穴付丸木ねじ	ＳＵＳ	5	4.5×40　添付
4	十字穴付なべ小ねじ	鋼	1	4×10 三価ｸﾛﾒｰﾄめっき	(9)	十字穴付丸木ねじ	鋼	1	4.1×32　添付 三価ｸﾛﾒｰﾄめっき
3	取付金具	ＳＵＳ	1		8	十字穴付ﾄﾗｽﾀｯﾋﾟﾝねじ	鋼	1	4×16 三価ｸﾛﾒｰﾄめっき
2	カバー	ＡＣＳ	1		7	銘板	紙	1	
1	基台	ＡＣＳ	1		6	カードホルダー	ＰＣ	1	

製　品　仕　様　図		
尺度 1／4	品名	電力量計ﾎﾞｯｸｽ ＷＰ－０＿〈-Ｚ〉
第三角法	図番	ＷＰ１００７２Ｍ３

未来工業株式会社